Maßbild - Dimensions - Dimensioni
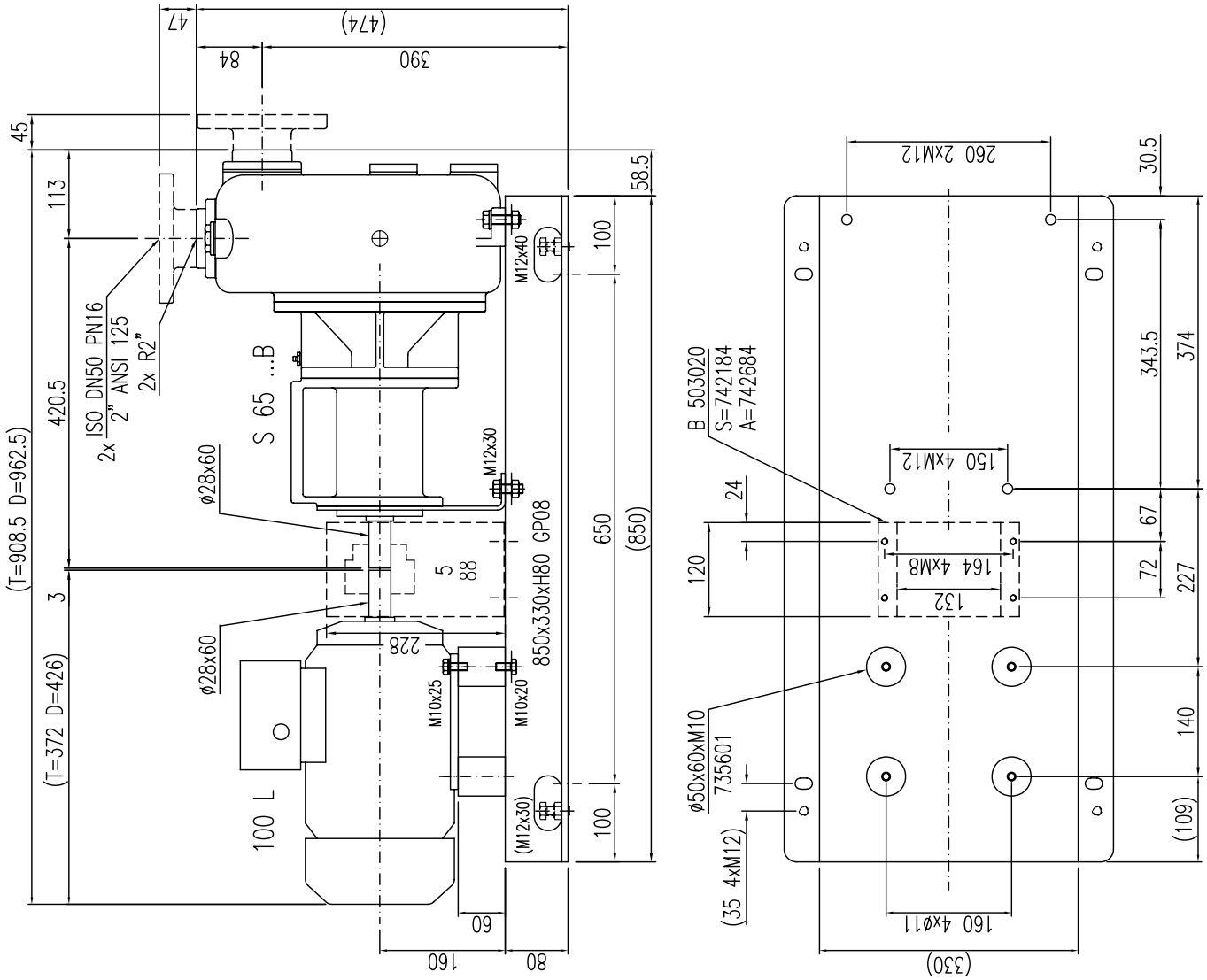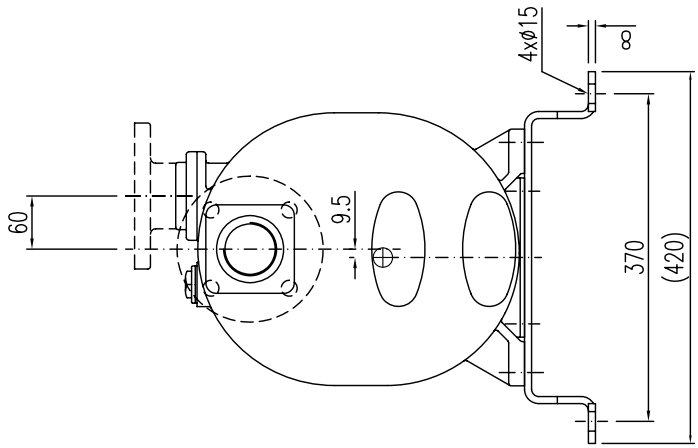
S 65 ...B/...(100)8